MULTILINE®
bright with light

Rekta 40x70 Direkt - BAP - LO 400mA - RAL 07.28850133-9999

Leuchtendaten

Montage	Deckeneinbau
Lichtaustritt	Direkt
Leuchten Abdeckung	Rasteroptik - Schwarz matt
Schutzgrad	IP 20
Gehäuse	Aluminium
Verarbeitung	RAL Farbe nach Wahl
Prüfzeichen	CE, ISO 9001

Elektrische Eigenschaften

Schutzklasse	I
Einspeisung	230V
Vorschaltgerät	Treiber/Stromgesteuert

Lampeneigenschaften

Lamptyp	LED 3000K
Wattleistung	4,4W
Brutto Lichtstrom	2460
Lichtleistung Leuchte	14,7W
Anzahl	3
Lebensdauer LED Modul	L80/B10 > 72000h
Farbtoleranz	MacAdam 3
CRI	>80

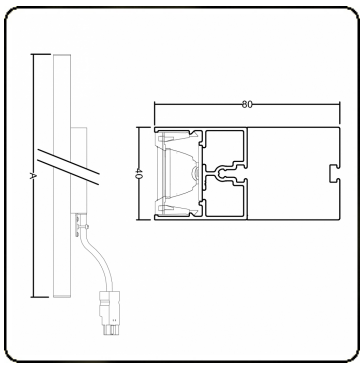

Lichttechnische Daten

UGR	<19
CIE Fluxcode	98 100 100 99 84

Abmessungen

A	850 mm

Bemerkungen
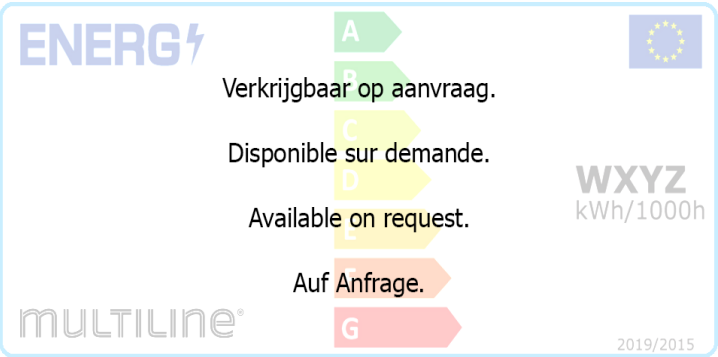
Deckenleuchte - Direkt - LO 400mA - BAP raster - RAL